BARRA ABATIBLE

COD. 15051.80.S

Barra abatible giro vertical

· Barra de apoyo abatible de giro vertical para fijar en pared.
· Adecuada para apoyo en lavabos, wc-bidé, duchas y bañeras.
· Diseñada para aseos adaptados a personas con movilidad reducida.
· Acero inoxidable acabado satinado. Disponible también en acabado brillo (NOFER 15051.80.B) y Nylon blanco (NOFER 15051.80.W).

COMPONENTES Y CARACTERÍSTICAS TÉCNICAS

· Fabricada en acero inoxidable AISI 304 acabado satinado.
· Longitud: 800 mm.
· Dimensión pletina anclaje pared: 300 x 100 mm.
· Barras tubo Ø 32.
· Con sistema de freno.
· Con portarrollos. Disponible también sin portarrollos (NOFER 15051.SP.80.S).
· Mantenimiento: el acero inoxidable requiere mantenimiento pues la suciedad con el tiempo puede llegar a comerse el cromo del acero inoxidable AISI 304. Recomendamos una limpieza mensual con nuestro producto especializado.
· Altura de instalación recomendada 70-75 cm de barra superior a suelo acabado.
· Tornillería de acero inoxidable incluida.
· Kit anticonductivo incluido.

TEXTO SUGERIDO PARA PRESCRIPCIÓN

Barra de apoyo abatible NOFER o equivalente, de giro vertical en acero inoxidable AISI 304 acabado satinado. Con freno, portarrollos y kit anticonductivo. Longitud: 800 mm. Barras tubo Ø 32 mm.

ESQUEMA DIMENSIONAL

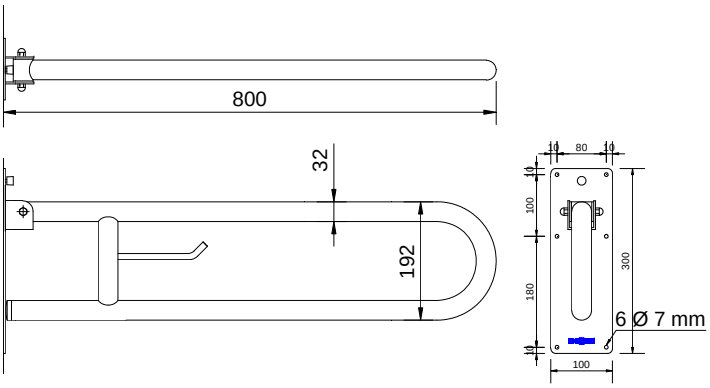

Dimensiones en mm

NOFER S.L.
Avenida de la fama, 118
08940 · Cornellà de Llobregat (Barcelona)
Tel +34 934 742 423 · Fax +34 934 743 548
nofer@nofer.com · www.nofer.com

Productos Relacionados

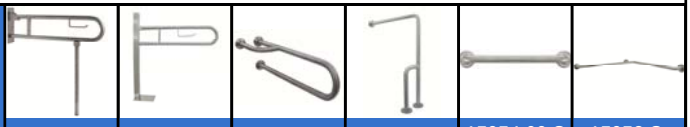

15206.S | 15064.S | 15047.W | 15203.B | 15054.60.S | 15052.S

 Estas especificaciones están sujetas a modificaciones y/o rectificaciones en función de las exigencias de producción.