Ramon Soler®

El mejor momento del día

WC MAGNET

Serie: ATICA
Clasificación: BAÑO
Subclasificación:

Acabado: CROMO

Ref.: 756801WC

Código SAP: 99F302574

CARACTERISTICAS TECNICAS

-     Previene los escapes por presión estática en flexo y duchita.
-     Evita siniestros por inundaciones.
-     Evita recirculación del agua
-     Montaje en dos cuerpos
-     Garantía de 5 años en grifería y 2 años en complementos
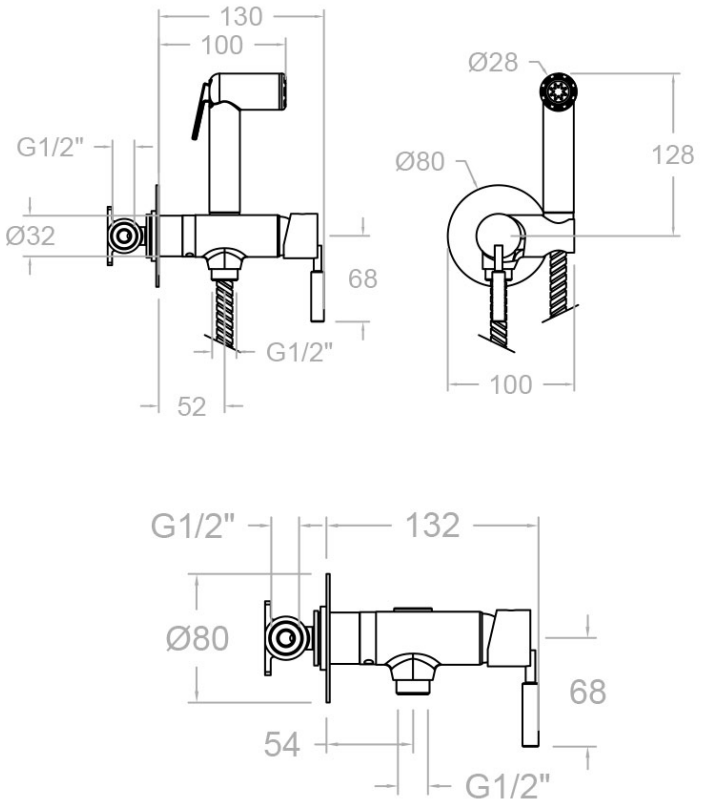
DIBUJO TÉCNICO